МТ1, МТ1В, МТД1, МТД1В, МТ3, МТ3В, МТД3, МТД3В - контактные тумблеры с ручным рычажным приводом, в электрических цепях постоянного и переменного приборной и спецаппаратуре. Для объёмно изготавливаются во всеклиматическом исполнении и д климата, являются изделиями ручного управления.

Электрические режимы коммутации

Типономинал	Род тока	Вид нагрузки	Напряжение, В		Ток, А		Максимальная коммутируемая мощность, Вт
			не менее	не более	не менее	не более	
МТ1, 3 МТД1, 3	постоянный	активная	0,5	30	0,0005	4	70
		индуктивная	0,5	30	0,0005		70
	переменный	активная	0,5	250	0,0005	3	300
		индуктивная	0,5	250	0,0005		300

Обозначение типономинала	Конструктивное исполнение	Электрическая схема коммутации	Масса, г
МТ1 МТ1В МТД1 МТД1В	Однополюсный		13 15
МТ3 МТ3В МТД3 МТД3В	Двухполюсный	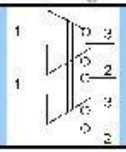	18 19

ГАБАРИТНЫЕ И УСТАНОВОЧНЫЕ РАЗМЕРЫ

МТ3, МТД3

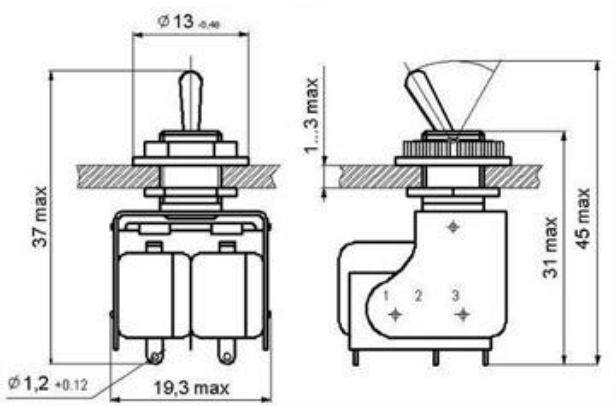
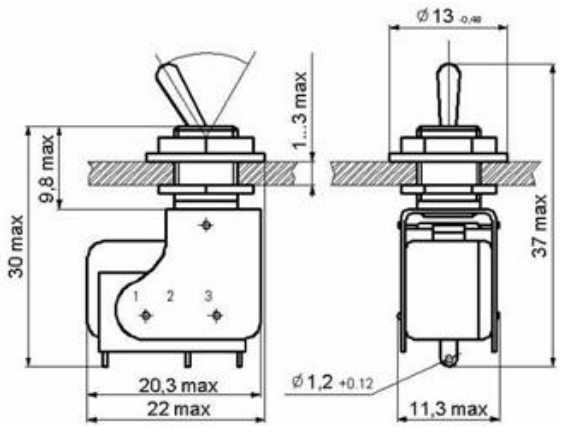
МТ1, МТД1