вентиляторы sunon DP200A Вентилятор 220В, 120x120x38мм, подшипник качения, 2850 об/мин.

модификации вентилятора sunon
DP200A/2123XBL.GN (SUNON)
DP200A/2123XBT.GN (SUNON)
DP200A/2123XSL.GN (SUNON)
DP200A/2123XST.GN (SUNON)
DP200A-2123XBL (SUNON)
DP200A-2123XBL-ROHS (SUNON)
DP200A2123XBT (SUNON)
DP200A-2123XBT (SUNON)
DP200A2123XBT.GN (SUNON)
DP200A2123XBT[C1] (SUNON)
DP200A2123XBT[C1]GN (SUNON)
DP200A-2123XBT-R (SUNON)
DP200A2123XSL (SUNON)
DP200A-2123XSL (SUNON)
DP200A-2123XSL.GN (SUNON)
DP200A2123XST (SUNON)
DP200A-2123XST (SUNON)

Вентиляторы серии DP200A имеют варианты как с подшипником качения, так и с подшипником скольжения. Конструктивно они представляют собой малогабаритные осевые вентиляторы общего назначения. Крыльчатка изготовлена из негорючего термопласта марки PBT (UL94V-0). Корпус вентиляторов отлит под давлением из алюминия, покрытого антикоррозийным влагоотталкивающим покрытием. Ротор, представляющий собой многополюсный постоянный магнит, изготовлен как единый узел вместе с крыльчаткой. Обмотки вентилятора располагаются на статоре. Такое техническое решение позволило исключить самый ненадёжный элемент коллекторных двигателей — щётки, тем самым, повысив долговечность работы в десятки раз. Вентиляторы серии DP200A имеют высокое соотношение цены и качества и большой срок наработки на отказ. Это касается как приборов на подшипниках качения, так и приборов на подшипниках скольжения.

ВЕНТИЛЯТОР SUNON DP200A маркировка габариты размер параметры применение

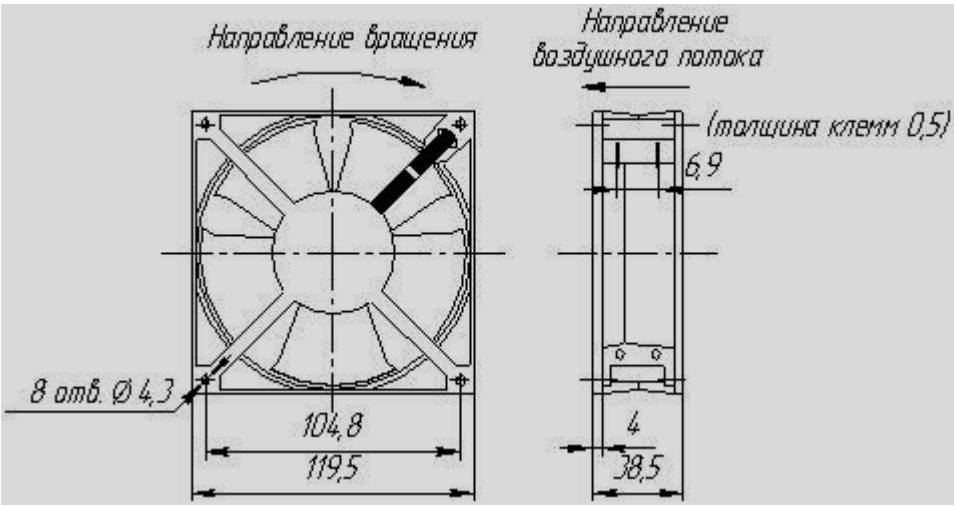

Применение вентиляторов серии DP200A — холодильная техника, системы вентиляции, обогрева и кондиционирования, источники питания, сварочное оборудование, медицинская техника и др.

Структура условного обозначения:

DP200A 2123XST
- DP200A –серия;
- 2 - номинальное напряжение 220-240 В;
- 12 - размер вентилятора 120 мм;
- 3 - толщина вентилятора 38 мм;
- X - скорость вращения;
- S - подшипник скольжения;
- T - способ подключения: разъём.

Технические характеристики:
- номинальный ток 0.14-0.12 А;
- номинальная мощность 22-21 Вт;
- частота питающего напряжения 50-60 Гц;
- скорость вращения 2700-3100 об/мин;
- воздушный поток 162-196 м3/ч;
- уровень звукового давления (шум) 44-49 дБА;
- диэлектрическая прочность ~1500 В в течении 1 минуты;
- сопротивление изоляции при напряжении 500 В не менее 500 Мом;
- рабочая температура от -10 °С до +70 °С; масса 0.55 кг.