Фоторезисторы ФСК-1, ФР-764, ФР-765, ФР1-3

Фоторезистор	Размеры фоточувствит. эл-та	Рабочее напряж. Up, В, не более	Темновое сопрот. Rt, МОм, не менее	Темновой ток It, мкА, не более	Общий ток при E=200лк, мА, не менее	Отношение темнового сопрот. к световому Rt/Rсв, отн.ед., не менее	Макс. мощность излучения P_{max}, мВт, не более
ФСК-1	4 x 7.2	50	3.3	15	15	100	125
ФР-764	диам. 5.8	50	3.3	10	1.5	150	125
ФР-765	диам. 5.8	20	2	10	1	100	350
ФР1-3	1 x 5.8	15	0.047 - 0.33	-	-	-	6

фоторезистор **ФР1-3**

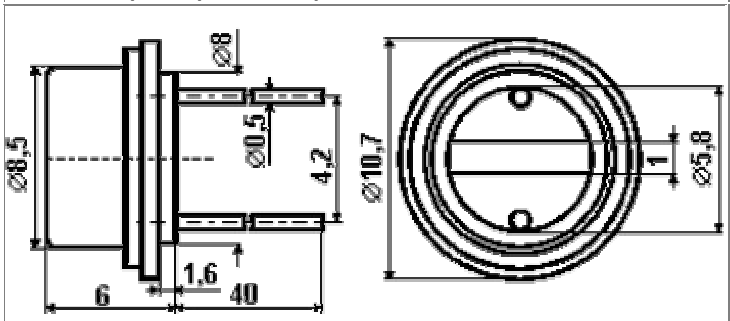

фоторезистор **ФР-764, ФР-765**

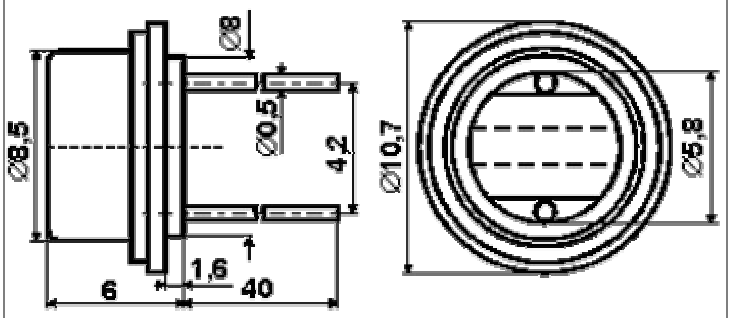

Основные характеристики фоторезистора ФР-765:

Размеры фотоэлемента Ø5,8мм
Рабочее напряжение 20В
Темновое сопротивление >
2Мом Темновой ток < 10мкА
Ток при 200лк > 1мА
Отношение Rтемн./Rсветов. > 100
Максимальная мощность излучения 350мВ

внешиний вид
Фоторезисторов ФСК-1,
ФР-764, ФР-765, ФР1-3

подробно о фоторезисторах можно узнать на сайте http://www.fotorele.net/fotorezistor.html