Переключатели кнопочные ПКН125

АГО.360.065 ТУ

Предназначены для работы в электрических цепях постоянного и переменного тока в бытовой РЭА и в аппаратуре промышленного применения.

Внешний вид:

(*) Различия во внешнем виде не являются модификациями переключателя.

Технические характеристики:

Показатель	Значение
Коммутируемое напряжение, В	$1x10^{-4}$ ... 36
Ток (постоянный, переменный), А	$1x10^{-6}$ ... 0,1
Максимальная коммутируемая мощность, Вт (ВА)	3,6
Количество коммутационных циклов	100 000

Диапазон рабочих температур от - 45°С до + 60°С
Масса переключателя не более 1 г.

Справочные размеры:

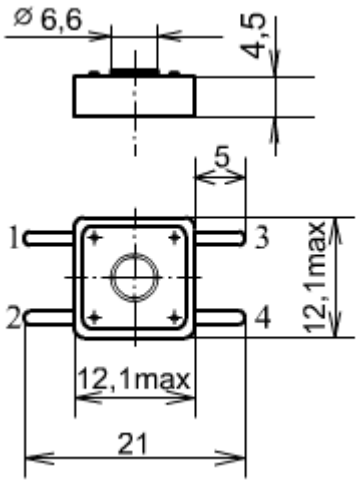

Ход подвижной части переключателя - не более 0,26 мм

Разметка печатной платы для монтажа:

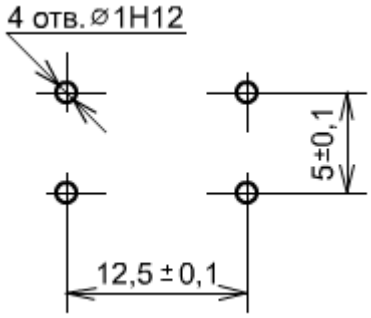
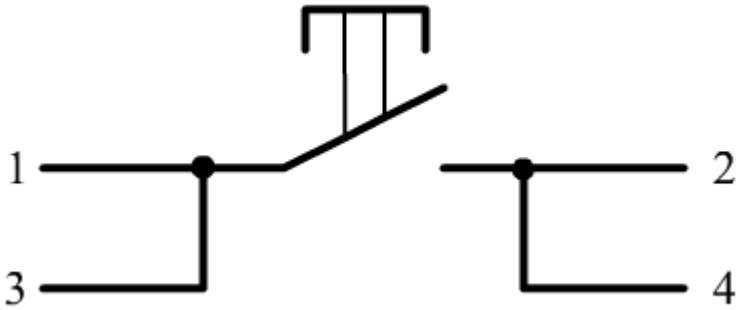
Схема коммутации: