Микропереключатель МИ3В имеет один переключающийся контакт.
Дифференциал (ход толкателя от прямого до обратного срабатывания) для МИ-3В - 0,3 мм. МИ-3В выполнен в пластмассовом корпусе и крепится двумя винтами через отверстия в корпусе.

Технические характеристики:Тип: МИ3В

Номинальное напряжение, В:	220
Номинальный ток, А:	2
Предельная коммутируемая мощность, ВТ:	440
Контактная группа: 1 "п"	
Время перебрасывания контактов, не более:	
- при включении, с:	0,015
- при выключении, с:	0,02
Электрическая прочность изоляции микропереключателя относительно контактов, а также между разомкнутыми контактами, В:	1200
Габаритные размеры ШхДхВ, мм:	42х22,5х8
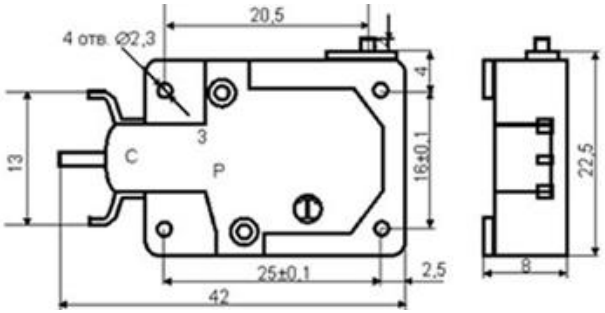
Обозначения: МИ-3В, МИ3В, МИ 3В, МИ3В, МИ-3В.