Кнопки КЗ и КР

Предназначены для коммутации электрических цепей постоянного и переменного тока в радиоэлектронной аппаратуре производственно-технического назначения, являются изделиями ручного управления и предназначены для объемного монтажа.

Кнопка КЗ

Кнопка КР

Климатические исполнения:

- для умеренного и холодного климата;
- всеклиматическое;

Схемы коммутации:

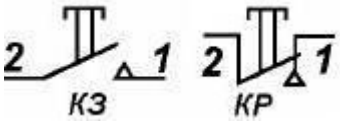

Технические характеристики:

- **Масса кнопок** – не более 12 г.
- **Усилие переключения:**
  – для кнопок КР с приемкой «5» – от 2 до 25 Н
  – для кнопок КЗ с приемкой «5» – от 5 до 25 Н
  – для кнопок с приемкой «1» – от 2 до 25 Н
- **Сопротивление электрического контакта:**
  – для кнопок с приемкой «5» – не более 0,02 Ом
  – для кнопок с приемкой «1» – не более 0,05 Ом
- **Сопротивление изоляции – не менее 1000 МОм**
- **Электрическая прочность изоляции:**
  – между выводами – 1100 В
  –между выводами и корпусом – 1100 В
- **Диапазон рабочих температур:**
  – от -60°С до +70°С
- **Диапазон предельных температур:**
  – от -60°С до +100°С
- **Гарантийный срок:**
  – для кнопок с приемкой «1» – 12 лет с даты изготовления
  – для кнопок с приемкой «5» – 15 лет с даты изготовления

Габаритные размеры:

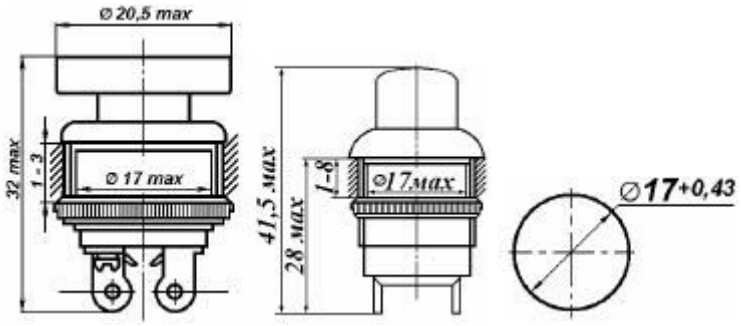

Коммутационная способность при активной нагрузке:

Род тока	Электрические режимы коммутации			Число циклов коммутации		
	Imin – Imax, А	Umin – Umax, В	Pmax, Вт (ВА)	КЗ Приемка «5»	КР Приемка «5»	КЗ, КР Приемка «1»
Пост.	0,1 – 4	0,1 – 127	70	5 000	5 000	5 000
Перем.	0,1 – 2	0,1 – 250	220	10 000	20 000	-
			440	5 000	10 000	5 000